Gama VESTIMENTARIA

EMPAQUETADORAS DE ROPAS

EN PERCHAS

H 602

Desarrolladas desde hace más de 30 años, estas máquinas robustas y fiables pueden proteger y cubrir camisas, chaquetas, vestidos… en una sola operación.

Montaje en bastidor o en pared

H 602
en el bastidor

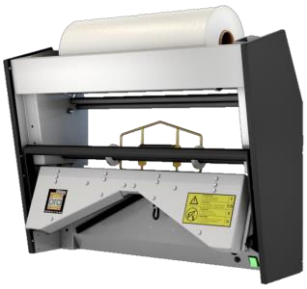

H 602
pared

Rollo de filmo en continuo recomendado

- Anchura 600 mm - PEBD perforado 30µ - **ref. ARPG10-680095**

Utiliza

- Tintorería
- Lavandería
- Confección
- Hostelería

- ✓ Estructura reforzada, ideal para un uso intensivo.
- ✓ Creación de una funda a la medida de la prenda, con soldadura y corte a la forma de los hombros.
- ✓ Montaje mural o montaje en el bastidor para ahorrar espacio.
- ✓ Bastidor en opción + ruedas en opción para facilitar el desplazamiento de la empaquetadora.
- ✓ Opciones de confort para facilitar el trabajo (reduciendo el riesgo de TME[1]).

[1] Trastornos MusculoEsqueléticos

1 año de garantía[2]
[2] Excepto las piezas de desgaste

Materiales compatibles de origen biológico o compostables

Cumplimiento de las normas CE

584 route de Saint Bernard - 01600 Trévoux (Francia)
+33 (0)4 74 00 59 54
export@o-r-a.eu
www.o-r-a.eu

¡Síguenos en las redes!

Gama VESTIMENTARIA

DATOS TÉCNICOS

	MODELOS		KG	
PARED	H 602 M	80 x 20 x 60 cm	33 kg	
EN EL BASTIDOR	H 602 B	85,2 x 70 x 208 cm	73 kg	
EN EL BASTIDOR	H 602 BPST	85,2 x 70 x 208 cm	83 kg	6 bars (mín)

600 mm (máx) | 55 W | 230 V - 50/60 Hz

EQUIPAMIENTOS

		PARED	EN EL BASTIDOR	
N°	DESCRIPCIÓN	H 602 M	H 602 B	H 602 BPST
1	Control (M=manual / TP=temporizador neumático)	M	M	TP
2	Soporte para rollo integrado	✓	✓	✓
3	Bastidor con 1 soporte para rollo integrado	opción ref. BATIH602/60	✓	✓
4	Soporte para rollo adicional para el bastidor	✗	opción ref. PBBATIH6	
5	4 ruedas para el bastidor, 2 de ellas con freno	✗	opción ref. ROULETTES	
6	Soldadura inferior: - manual - manual con cierre magnético - neumático	✗	opción ref. SB621 ref. SB621VM ref. SB621P	

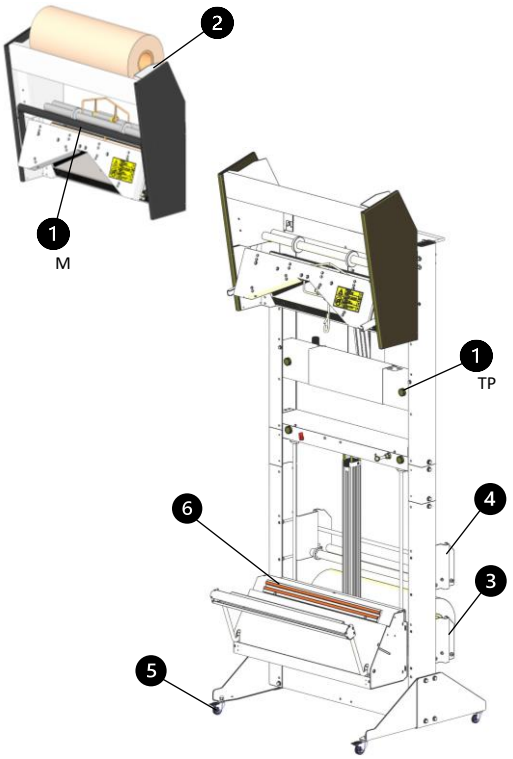

PRINCIPIO DE FUNCIONAMIENTO

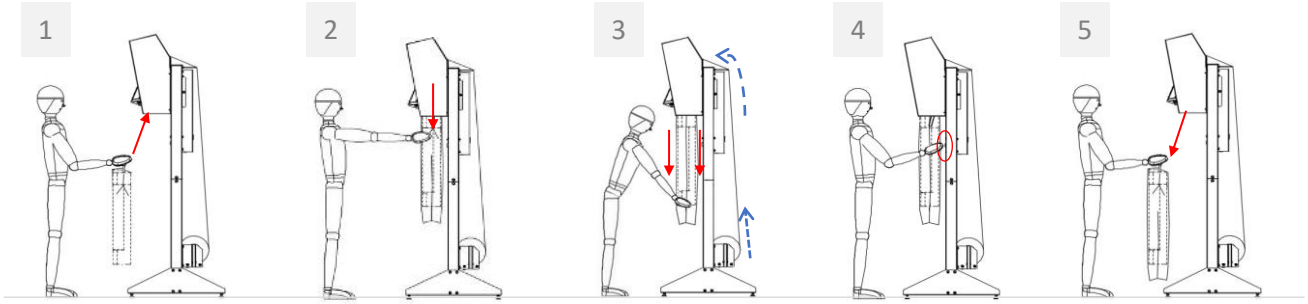

1. Cuelga la percha en la empaquetadora.
2. Pasar el filmo alrededor de la percha.
3. Tirar el filmo hacia abajo de la prenda.
4. Iniciar la soldadura.
5. Retirar la prenda de la percha cubierta.

AJUSTES Y EVOLUCIONES

- ✓ La empaquetadora mural **H 602 M** puede montarse sobre un bastidor y en versión neumática.
- ✓ Soporte para rollo ajustable en altura en el bastidor (3 posiciones posibles).
- ✓ Soldadura completa de la funda (superior e inferior) gracias a la opción "*soldadura inferior*".

¿Necesita más información?

Póngase en contacto con el servicio comercial

+33 (0)4 74 00 59 54